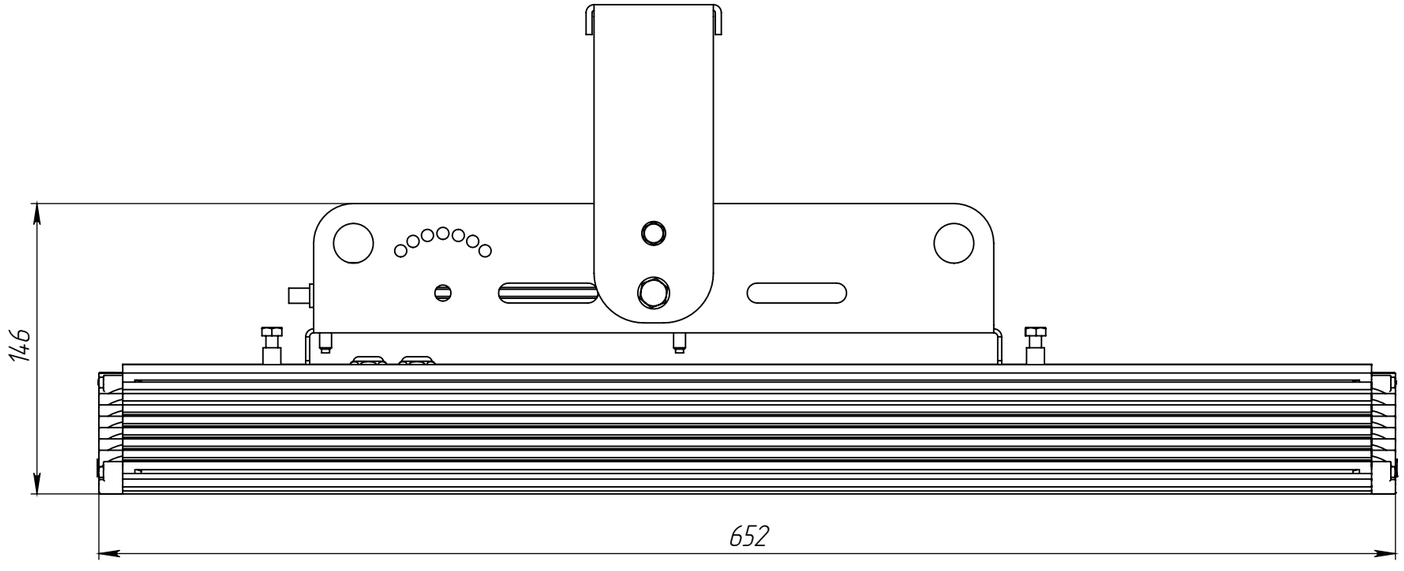
146
652

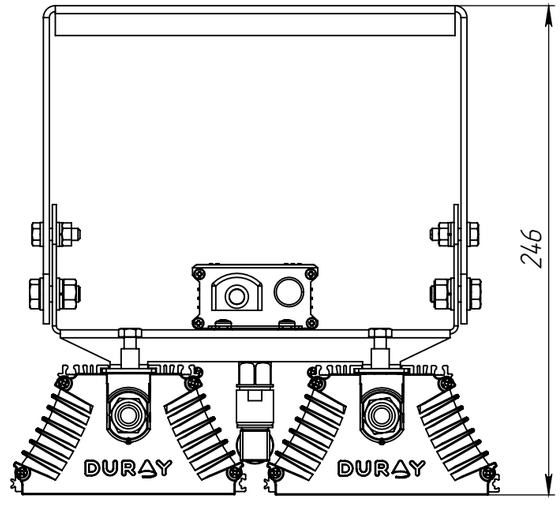
246
DURAY
DURAY

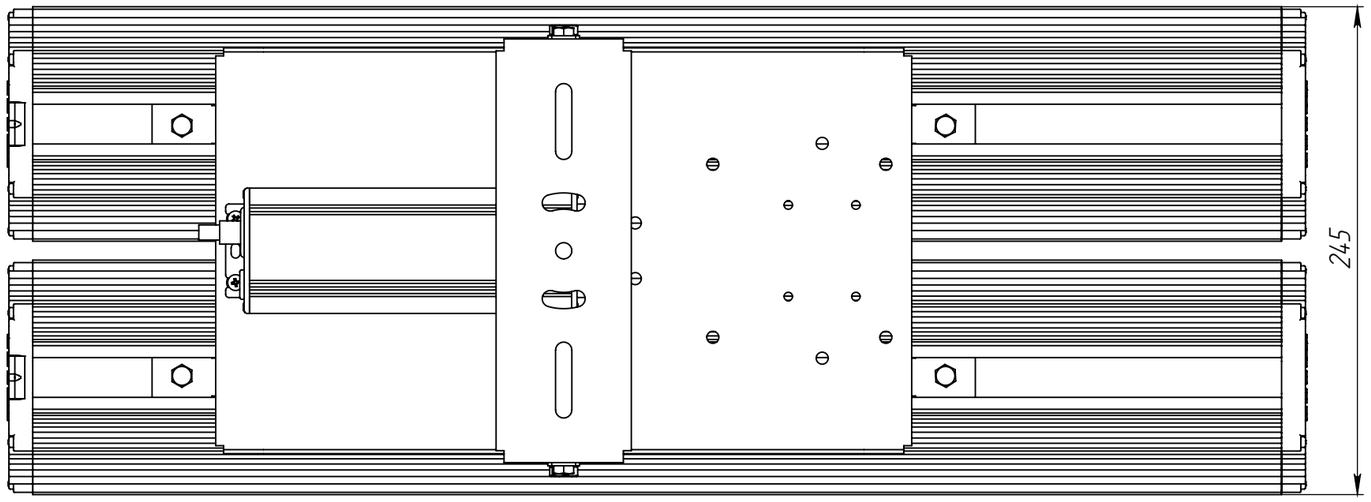
245